FUNCTIONAL

ST LUCE

НОВИНКИ

ФУНКЦИОНАЛЬНОГО ОСВЕЩЕНИЯ

2023

Интерьерная система BAND

BAND — это универсальная интерьерная система освещения, которая поднимает концепцию трековых систем на новый уровень.

Токопроводящий текстильный ремень-шинопровод позволяет свободно размещать светильники, зонировать помещения и создавать уникальные световые инсталляции.

Интерьерная система BAND

Интерьерная система BAND

Интерьерная система BAND

Большое количество акссесуаров для монтажа позволяет реализовать ваши самые смелые идеи.

Каждый светильник оснащен удобным адаптром-фиксатором для безопасности использования и легкого монтажа.

Общее, местное, концептуальное освещение — это далеко не все приемы, которые может применять дизайнер, используя систему BAND в своих интерьерах.

Текстильный ремень-шинопровод в двух цветовых решениях с шириной 29 мм и безопасным напряжением 48В дает возможность запитать интерьерные светильники с богатым функционалом.

ST412.409.01 (L1500 мм)
ST412.409.02 (L2000 мм)
Опорная штанга
для подвесного
монтажа
ST412.409.03
Фиксатор
для крепления
ремня на штанге
(комплект 10 шт)
ST412.403.00
(L1200 мм)
Подвесной комплект
для опорной штанги

Шинопровод и комплектующие

ST401.609.00
красный
ST401.709.00
серый
ремень с токопроводящими жилами
L10000 × W27 × H3 MM
IP20

ST411.402.00
черный
накладное потолочное основание для блока питания. В комплекте крепления (3 шт) для различных вариантов установки ремней
D205 × H50 MM
IP20

ST411.402.01
черный
накладная база для подвода питания
D75 × H43 MM
IP20

ST411.408.00
черный
встроенная база для подвода питания
D90 × H72 MM
IP20

ST411.408.01
черный
подвод питания на тросе со встраиваемым основанием
D50 × H13 × h200–1500 MM
IP20

ST411.402.02
черный
накладное крепление-соединитель 2-х ремней
D75 × H43 MM
IP20

ST411.409.01
черный
крепление-противовес для напольного монтажа
D60 × H130 MM
IP20

ST411.409.02
черный
подвесной фиксатор на тросе
L40 × W40 × H1200 MM
IP20

ST411.409.03
черный
фиксатор-прижим для потолочного монтажа (10 шт. компл.)
L40 × W38 × H7 MM
IP20

ST411.409.04
черный
заглушка для двойного зажима ремня (10 шт. компл.)
L36 × W26 × H13 MM
IP20

ST411.409.05
черный
заглушка-зажим для ремня (10 шт. компл.)
L34 × W11 × H8 MM
IP20

Блоки питания

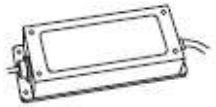

ST413.048.100
белый
блок питания 100 W 48 V
L162 × W57 × H28 MM
IP20

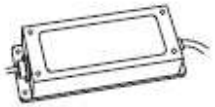

ST413.048.200
белый
блок питания 200 W 48 V
L178 × W56 × H31 MM
IP20

ST451

NEW | BAND | LED | 48 V

60° | 120° | RA>90 | IP20

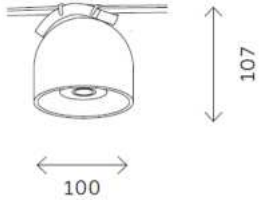

ST451.436.12.1
ST451.536.12.1

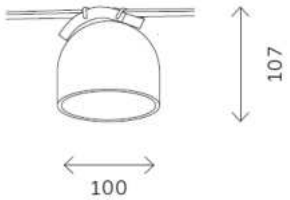

ST451.436.12.2
ST451.536.12.2

артикул	мощность, W	световой поток, LM	цветовая температура, K	коэфф. цвето-передачи, RA	угол рассеивания, °
ST451.436.12.1	led × 12	815	3000	90	60
ST451.536.12.1	led × 12	815	3000	90	60
ST451.436.12.2	led × 12	911	3000	90	120
ST451.536.12.2	led × 12	911	3000	90	120

ST452

NEW | BAND | LED | 48 V

120° | RA>90 | IP20

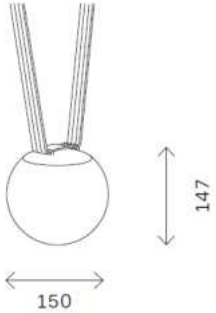

ST452.436.10

артикул	мощность, W	световой поток, LM	цветовая температура, K	коэфф. цвето-передачи, RA	угол рассеивания, °
ST452.436.10	led × 10	806	3000	90	120

ST453

NEW | BAND | LED | 48 V

120° | RA>90 | IP20

ST453.436.20
ST453.536.20

артикул	мощность, W	световой поток, LM	цветовая температура, K	коэфф. цвето-передачи, RA	угол рассеивания, °
ST453.436.20	led × 20	1474	3000	90	120
ST453.536.20	led × 20	1651	3000	90	120

ST454

NEW | BAND | LED | 48 V

120° | RA>90 | IP20

ST454.436.20
ST454.536.20

артикул	мощность, W	световой поток, LM	цветовая температура, K	коэфф. цвето-передачи, RA	угол рассеивания, °
ST454.436.20	led × 20	1131	3000	90	120
ST454.536.20	led × 20	1136	3000	90	120

ST455

черный | NEW | BAND | LED | 48 V

белый | 24° | RA>90 | IP20

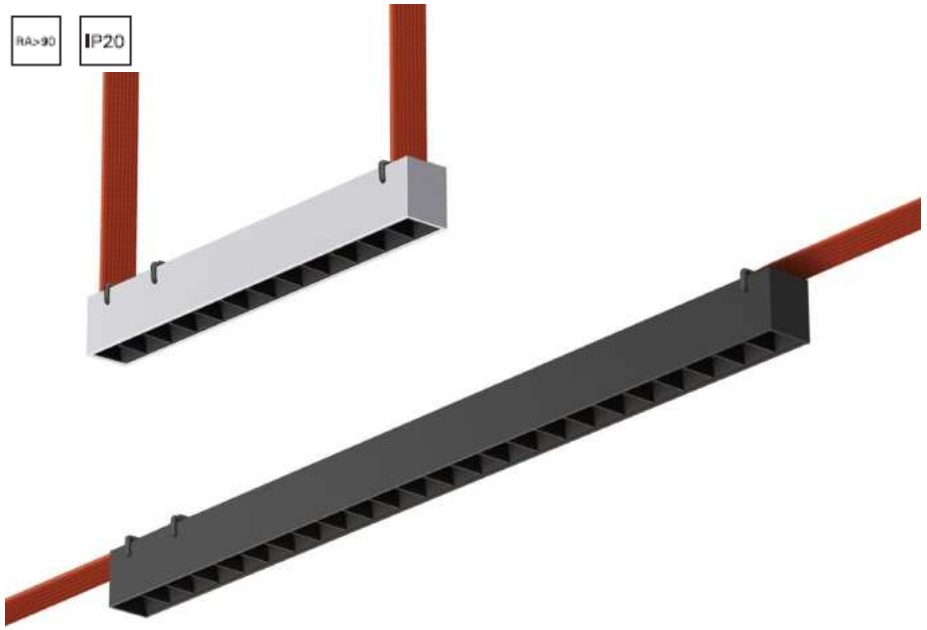

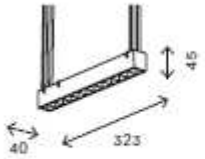

ST455.436.12
ST455.536.12

ST455.436.24
ST455.536.24

артикул	мощность, W	световой поток, LM	цветовая температура, K	коэфф. цвето-передачи, RA	угол рассеивания, °
ST455.436.12	led × 12	1060	3000	90	24
ST455.536.12	led × 12	1060	3000	90	24
ST455.436.24	led × 24	1778	3000	90	24
ST455.536.24	led × 24	1780	3000	90	24

ST456

черный | NEW | BAND | LED | 48 V

белый | 120° | RA>90 | IP20

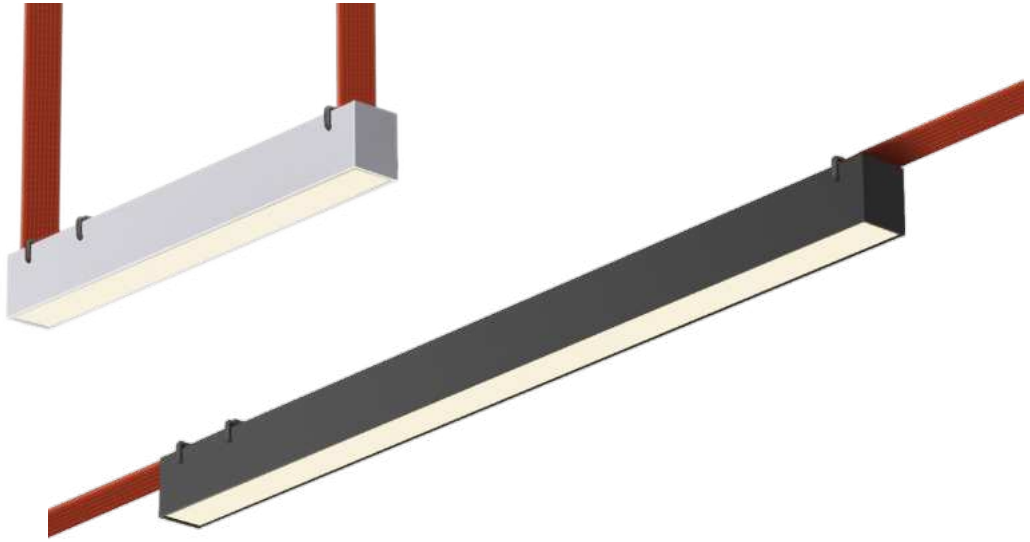

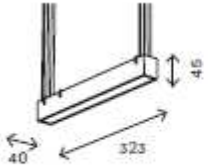

ST456.436.12
ST456.536.12

ST456.436.24
ST456.536.24

артикул	мощность, W	световой поток, LM	цветовая температура, K	коэфф. цвето-передачи, RA	угол рассеивания, °
ST456.436.12	led × 12	670	3000	90	120
ST456.536.12	led × 12	670	3000	90	120
ST456.436.24	led × 24	1200	3000	90	120
ST456.536.24	led × 24	1200	3000	90	120

Спасибо за внимание

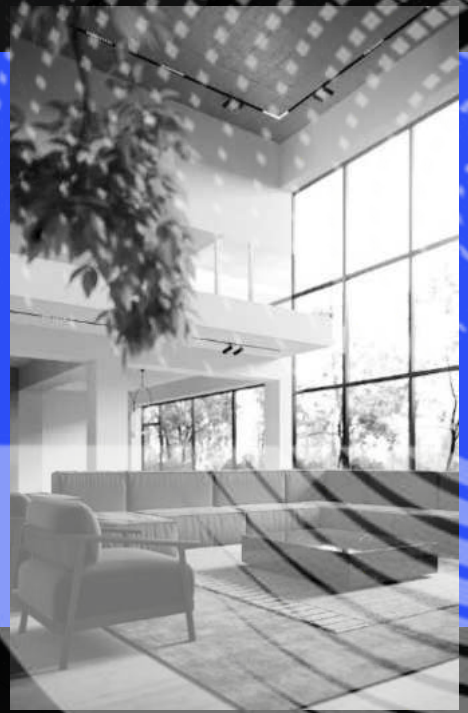

www.pitershopsvet.ru